PLANIMETRIA CAPOLINEA CARICAMENTO
Scala 1:50

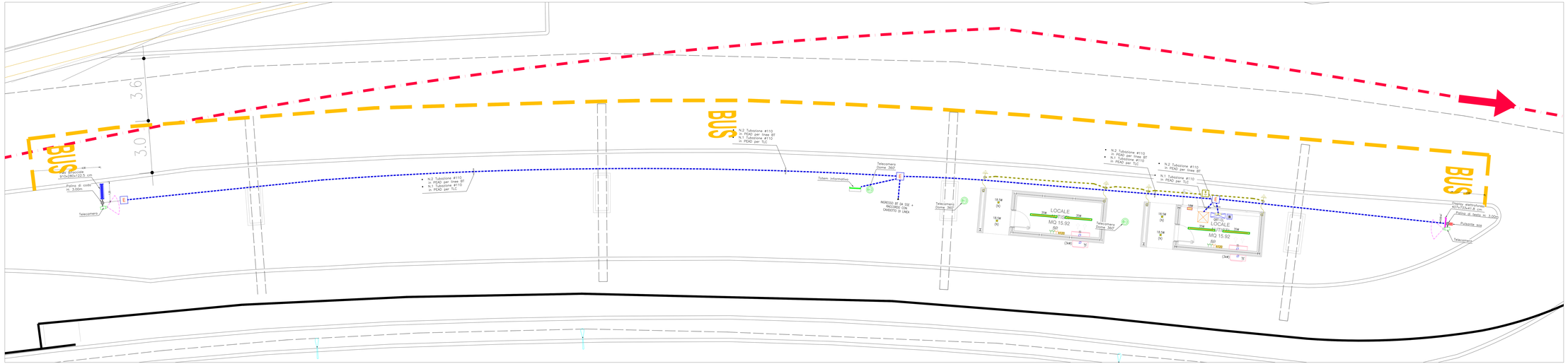

LEGENDA DISTRIBUZIONE

	QUADRO ELETTRICO DI DISTRIBUZIONE / TECNOLOGICO • QBT-CL: QUADRO ELETTRICO GENERALE CAPOLINEA
	UPS CAPOLINEA + BATTERE (INSTALLATO SU MENSOLA A PARETE) P=2kVA – H=230/230V – Aut.=30' (SOLO PREDISPOSIZIONE)
	ARMADIO RACK DATI
	CANDOTTO ENERGIA NORMALE E RETE DATI
	POZZETTO A PAVIMENTO SPEZIONABILE CON CHIUSINO CARRABILE (S= ENERGIA)
	CASSETTA DI DERIVAZIONE DA INCASSO CON COPERCHIO ANTURTO PER IMPIANTI
	POZZETTO A PAVIMENTO SPEZIONABILE CON CHIUSINO CARRABILE E PICCHETTO DI TERRA IN ACCIAIO ZINCATO A CROCE 50x50mm (L=1,5m)
	DISPERSORE ORIZZONTALE IMPIANTO DI TERRA CON CORDA DI RAME NUDA 50mmq
	PICCHETTO DI TERRA IN ACCIAIO ZINCATO A CROCE 50x50mm (L=1,5m)
	COLLEGAMENTO EQUIPOTENZIALE AI FERRI DI ARMATURA DEL PILASTRO CON CORDA DI RAME NUDA 50mmq
	COLLETTORE DI TERRA INTERNO AL QUADRO ELETTRICO GENERALE CAPOLINEA QBT-CL
	ALLACCIAMENTO ELETTRICO (DB.=Disgiatore bipolare, UE=UPS esterna, UI=UPS interna agli)
	SCALDACQUA ELETTRICO
	Gruppo prese cee composto da: • Base di fissaggio per montaggio a parete con cassetta di derivazione IP55 • N.2 prese cee 230V 1P+N+T con interbloccio e fusibili 16A IP55 • N.1 prese cee 400V 3P+N+T con interbloccio e fusibili 16A IP55
	PRESA DI TRASMISSIONE DATI RJ45 CAT.6
	UNITA' INTERNA SPLIT
	UNITA' ESTERNA CDZ
	INTERRUTTORE UNIPOLARE
	INTERRUTTORE BIPOLARE
	PULSANTE TIRANTE
	PULSANTE (PR= PULSANTE RESET CHIAMATA MC DISABIL)
	SEGNALAZIONE ALARME OTTICA/ ACUSTICA (CHIAMATA DISABIL)
	INTERRUTTORE LAZI A RILEVAZIONE DI MOVIMENTO AD INFRAROSSI PASSIVI CON SOGLIA CREPUSCOLARE
	PRESA DI CORRENTE AD ALVEOLI PROTETTI 2P+T (Ur= 10ml ; Br= 10/16A)
	ESTRATTORE IN LINEA PER BAGNI
18.5W 18.5W	APPARECCHIO ILLUMINANTE PER POSA A PLAFONE/PARETE, CORPO IN ALLUMINIO PRESSOFUSO AD ELEVATA RESISTENZA ALL'OSSIDAZIONE, DIFFUSORE IN VETRO SATINATO, DA 18W CON REATTORE, 800 Lm, 50 / 1h CON CONTROLLO CENTRALIZZATO, DOTATO DI SORGENTE LUMINOSA LED DA 18.5W, TEMPERATURA DI COLORE 4000K, CLASSE D'ISOLAMENTO I, GRADO DI PROTEZIONE IP65
31W	APPARECCHIO ILLUMINANTE PER POSA A PLAFONE, CORPO STAMPATO AD INIEZIONE IN POLICARBONATO AUTOESTINGUENTE V0, SCHERMO IN POLICARBONATO, REATTORE ELETTRONICO, 2400 Lm, 50 / 1h CON CONTROLLO CENTRALIZZATO, DOTATO DI SORGENTE LUMINOSA LED DA 31W, TEMPERATURA DI COLORE 4000K, CLASSE D'ISOLAMENTO II, GRADO DI PROTEZIONE IP65
14W	APPARECCHIO ILLUMINANTE PER POSA A PLAFONE, CORPO STAMPATO AD INIEZIONE IN POLICARBONATO AUTOESTINGUENTE V0, SCHERMO IN POLICARBONATO, REATTORE ELETTRONICO, 1200 Lm, 50 / 1h CON CONTROLLO CENTRALIZZATO, DOTATO DI SORGENTE LUMINOSA LED DA 14W, TEMPERATURA DI COLORE 4000K, CLASSE D'ISOLAMENTO II, GRADO DI PROTEZIONE IP65
18W	APPARECCHIO ILLUMINANTE AUTONOMO ED AUTOALIMENTATO CON CORPO IN PRESSOFUSO DI ALLUMINIO E INFRATTORE DI VETRO SATINATO, DA 18W CON REATTORE, 800 Lm, 50 / 1h CON CONTROLLO CENTRALIZZATO.
H120	ETICHETTA CON INDICAZIONE DELLA QUOTA DI INSTALLAZIONE DA PAVIMENTO FINITO AL PUNTO MEDIO DELLA APPARECCHIATURA ACCANTO IN cm (Esempio : H120= 120cm)

LEGENDA ACCENSIONI

LOCALI SERVIZI IGIENICI :	ACCENSIONE ON-OFF CON SENSORE DI PRESENZA.
LOCALI TECNICI E GENERICI :	ACCENSIONE TRAMITE COMANDO LOCALE (INTERRUTTORE).
PERSIANE :	ACCENSIONE NOTTURNA CON CREPUSCOLARE.
ILLUMINAZIONE DI EMERGENZA :	CON LO STESSO CRITERIO DELL'ILLUMINAZIONE ORDINARIA IN CASO DI MANCANZA TENSIONE L'APPARECCHIO RIMANE ACCESO (SE GIA' ACCESO) O SI ACCENDE ENTRO 0,5sec (SE SPENTO).

PARTICOLARE PANNELLO TOUCH SCREEN INSTALLATO SU TOTEM INFORMATIVO

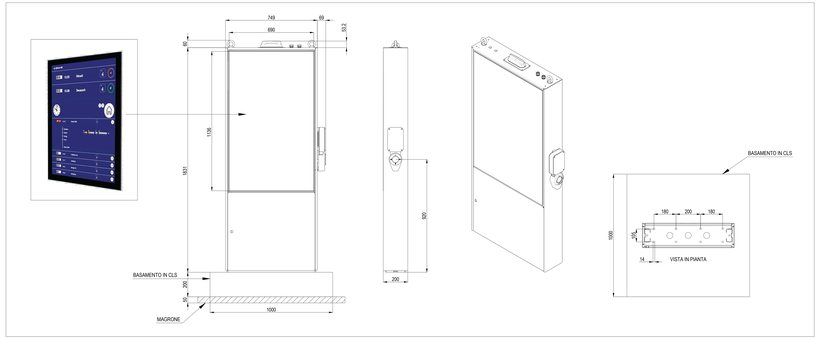

PARTICOLARE PANNELLO PMV PALINA DI CODA

PARTICOLARE DISPLAY PALINA DI TESTA CON TECNOLOGIA ELETTROFORESI

LEGENDA APPARECCHI BANCHINA

	PANNELLO TOUCH SCREEN PER TOTEM INFORMATIVO 1136x690x80 cm
	PANNELLO PMV PER PALINA DI CODA: 910x280x122.5 cm H: 2.10m per indicazioni orari linee e altri contenuti
	DISPLAY ELETTROFORESI PER PALINA DI TESTA: 407x773x41.8 cm H: 1.10 m per indicazioni linee e altri contenuti
SOS	PULSANTE SOS IN SCATOLETTA IP55 INSTALLATO SU PALINA H: 1.20m
	TELECAMERA TVCC INSTALLATA SU PALINA H: 3.00m
	TELECAMERA DOM INSTALLATA SOTTO TETTOIA BANCHINA H: 2.27m

NOTA BENE

- CORDA DI RAME NUDO COLLEGATA AI PICCHETTI DI DISPERSIONE E AI FERRI DI ARMATURA (DELLE STRUTTURE).
- IN CASO DI DISLIVELLO, IL PALO DI SOSTEGNO DELLA PALINA DI CODA DOVRA' ESSERE DOTATO DI UNA SCALETTA PER ACCESSO DI SUPPORTO PER LA SICUREZZA DELL'OPERATORE PREPOSTO ALLA MANUTENZIONE.

NOTA PER UPS

APPARECCHIATURA SOLO PREDISPOSTA
- LA SEZIONE CONTINUATA ASSOLUTA VENE PREDISPOSTA E COLLEGATA ALLA SEZIONE ORDINARIA.

COMMITTENTE:

COMUNE DI GENOVA

IL RESPONSABILE UNICO DEL PROCEDIMENTO
ALBERTO BITOSSI

IL DIRETTORE ESECUTORE DEL CONTRATTO
ANTONIO ROSSA

PROGETTAZIONE DEFINITIVA DEL SISTEMA DEGLI ASSI DI FORZA PER IL TRASPORTO PUBBLICO LOCALE (RETE FILOVIARIA E STRUTTURE CONNESSE)

PROGETTAZIONE

MANDATARIA: ITALFERR

MANDANTE: TECHNITAL

MANDATARIE: ETS Engineering & Technical Services; 3TR

Società ETS Engineering & Technical Services

IMPIANTI ELETTRICI FERMATE E CAPOLINEA

Capolinea Caricamento - Impianti luce FM e speciali - Piante

IL PROGETTISTA RESPONSABILE DELL'INTEGRAZIONE
Dott. Ing. Alessandro Ferraro

SCALA: 1:50

COMMESSA	LOTTO	FASE	ENTE	TIPO DOC.	OPERA/DISCIPLINA	PROGR.	REV.
E21B	02	B	ZZ	PA	LF0200	025	C

Revis.	Descrizione	Redatto	Data	Verificato	Data	Approvato	Data	Autorizzato Data
A	Emissione	ETS	01/2022	D. Romano	01/2022	D. Ferrari	01/2022	A. Ferraro
B	Revisione a seguito commenti	ETS	02/2022	D. Romano	02/2022	D. Ferrari	02/2022	A. Ferraro
C	Revisione a seguito commenti	ETS	05/2022	D. Romano	05/2022	D. Ferrari	05/2022	A. Ferraro

Nome file: := Elab. /